Aufbauanleitung

Regal breit

Artikel Nummer: 9857000

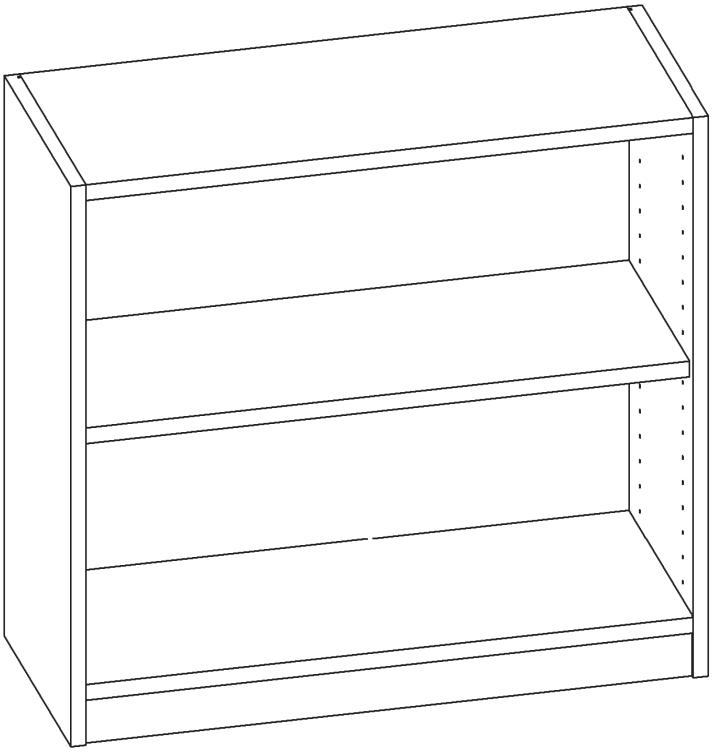

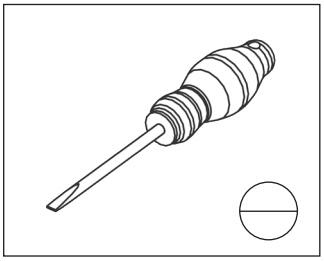

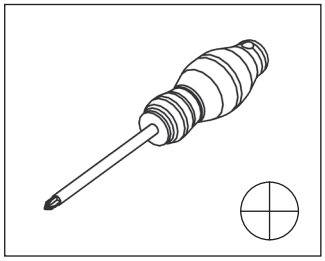

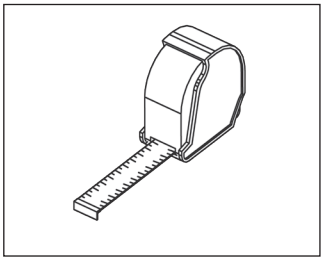

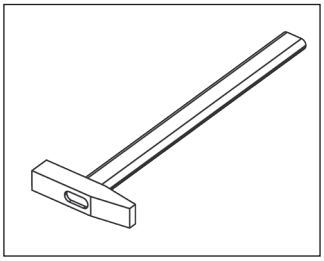

Waschbär:
Waschbär GmbH
Wöhlerstr. 4
79108 Freiburg
Deutschland

Kundenservice:

Deutschland:	Tel. 0761 70 77 89 20	Mo - Fr: 8.00 - 18.00 Uhr	waschbaer.de
Österreich:	Tel. +43 5574 251 10	Mo - Fr: 8.00 - 18.00 Uhr	waschbaer.at
Schweiz:	Tel. 0848 44 55 66	Mo - Fr: 9.00 - 17.00 Uhr	waschbaer.ch
Nederland:	Tel. 030 774 02 96	ma t/m vr: 9.00 - 17.00 uur	waschbaer.nl

Hersteller:
Firma Wielobranżowa Drewdom
Gatniki 16a
26-200 Końskie
Poland

Aufbauanleitung

Artikel Nummer: 9857000

Regal breit

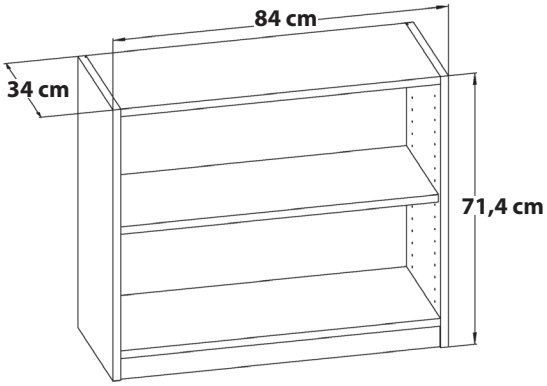

Zubehör

VS1 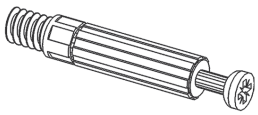 **8x**	EX1 **8x**	RW1 16mm **8x**
BT1 **4x**	E1 **16x**	

1. **x1** (80x34x2cm)
2. **x1** (71,4x34x2cm)
3. **x1** (80x33x2cm)
4. **x1** (71,4x34x2cm)
5. **x1** (80x31x2cm)
6. **x1** (65,5x81,5x0,4cm)

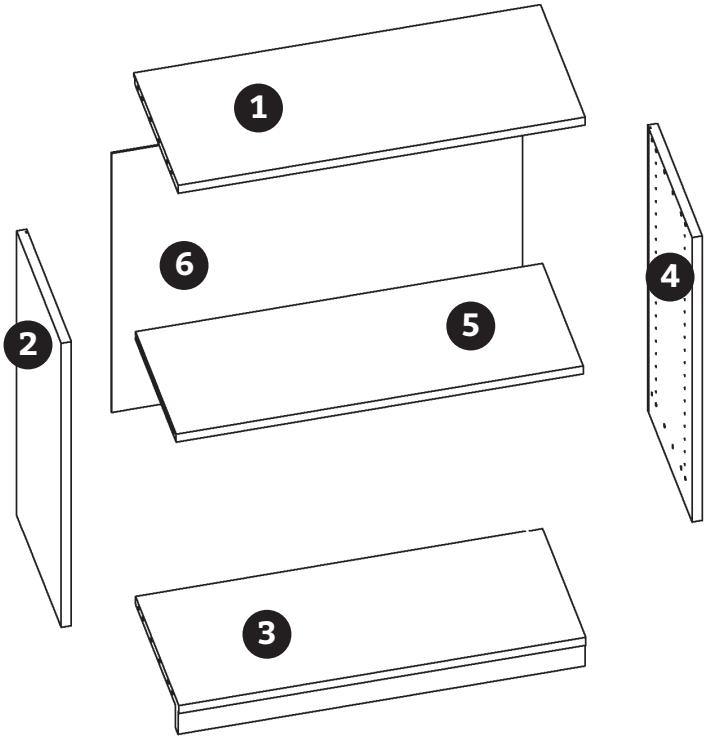

Aufbauanleitung

Artikel Nummer: 9857000

Regal breit

1

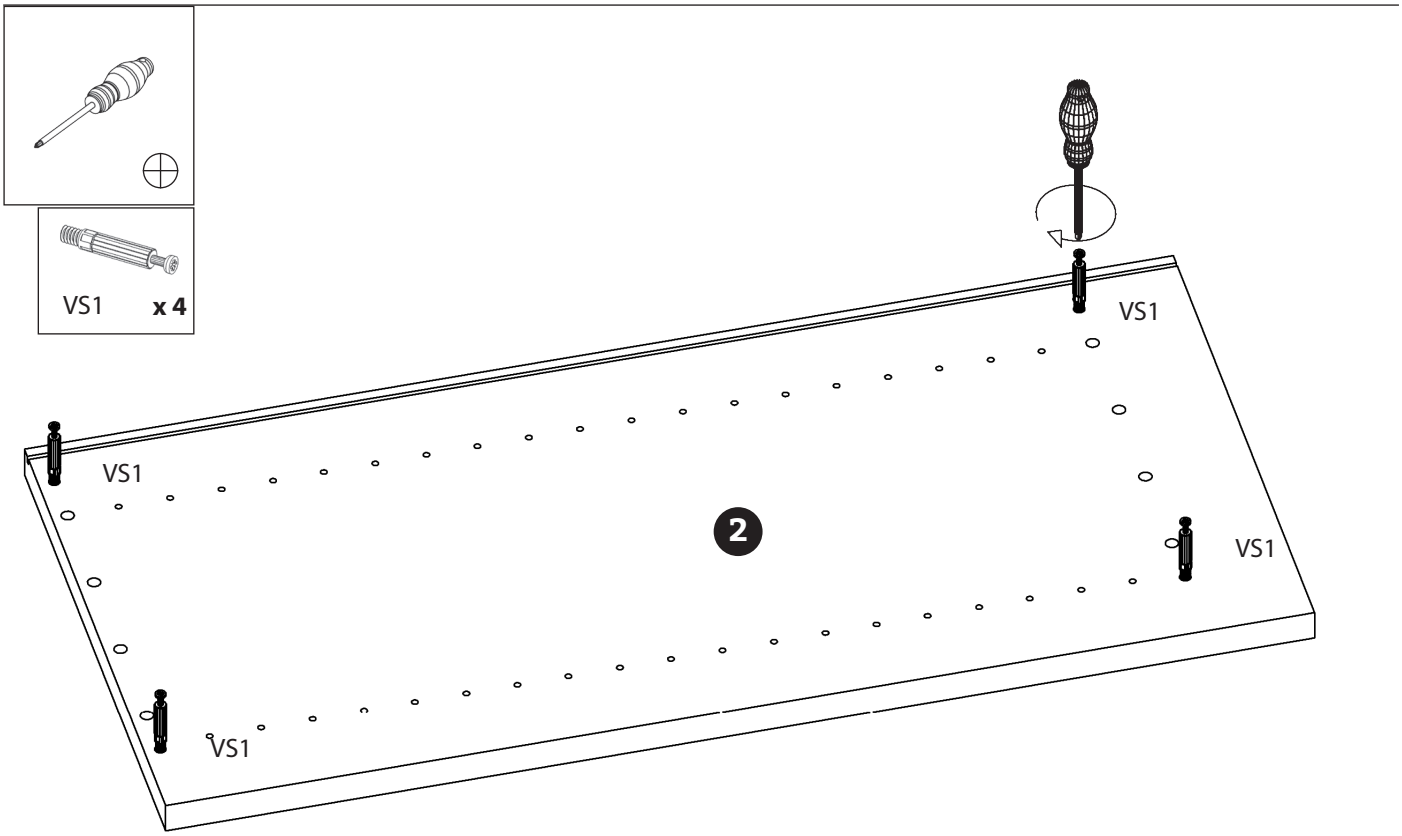

2

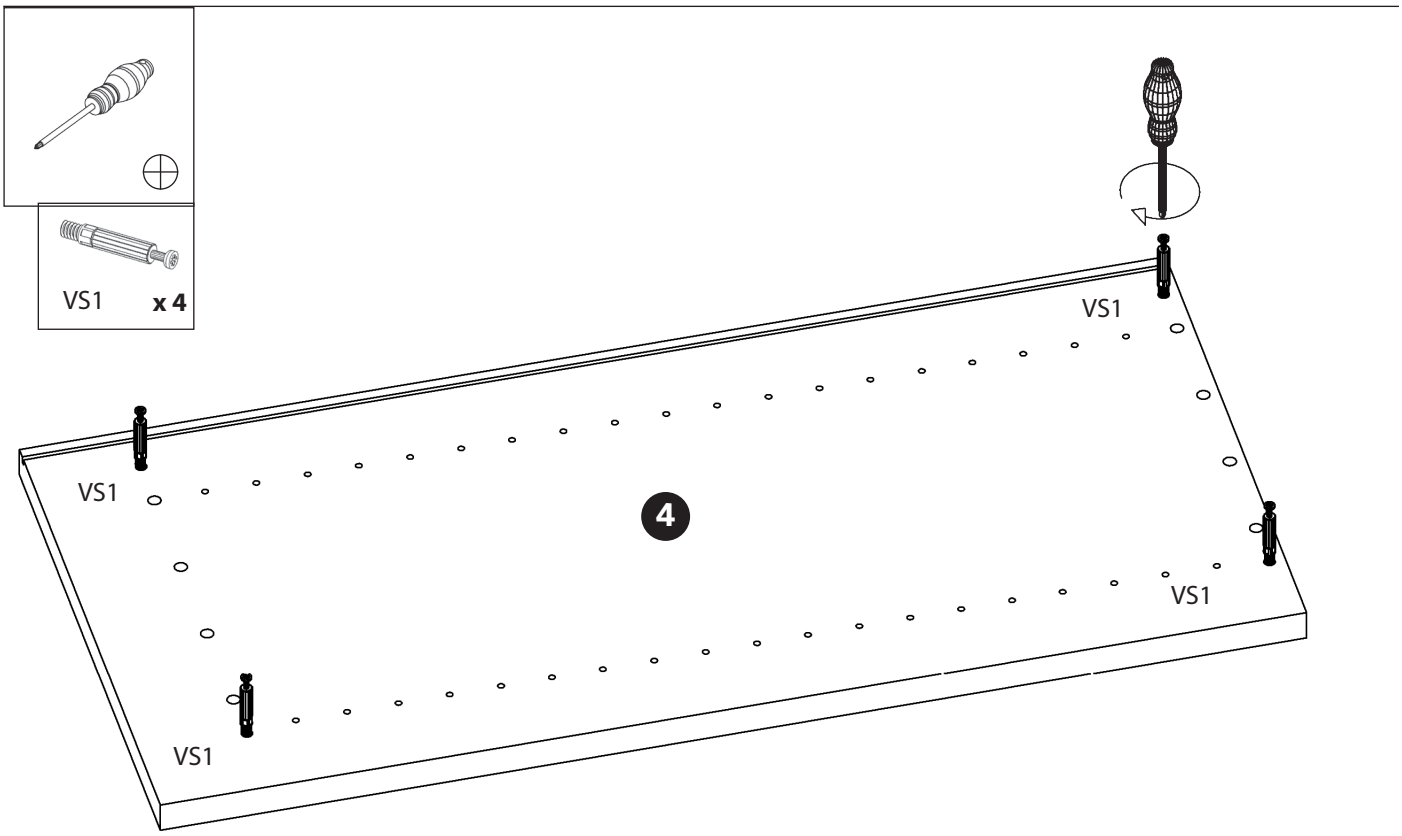

Regal breit

3

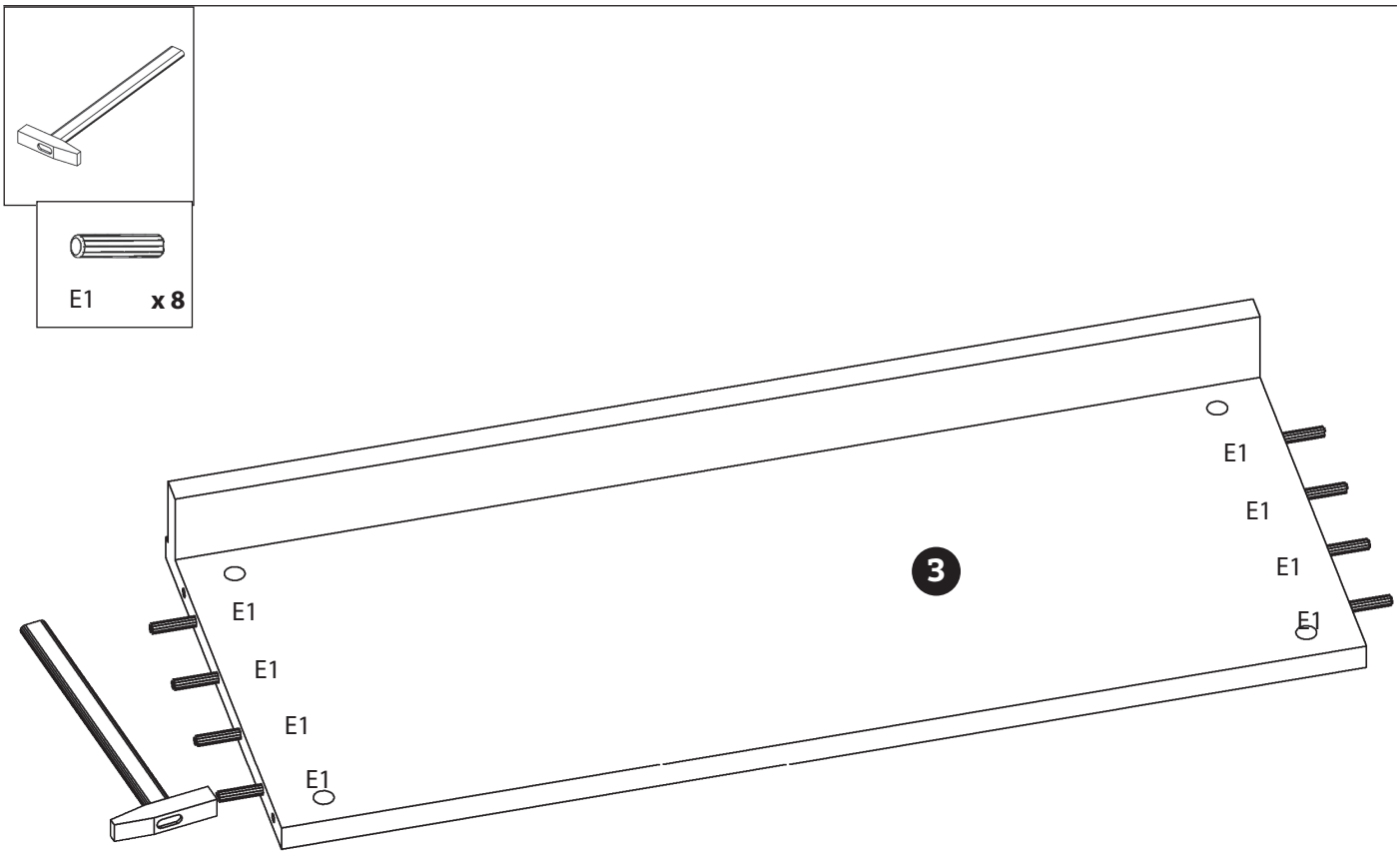

4

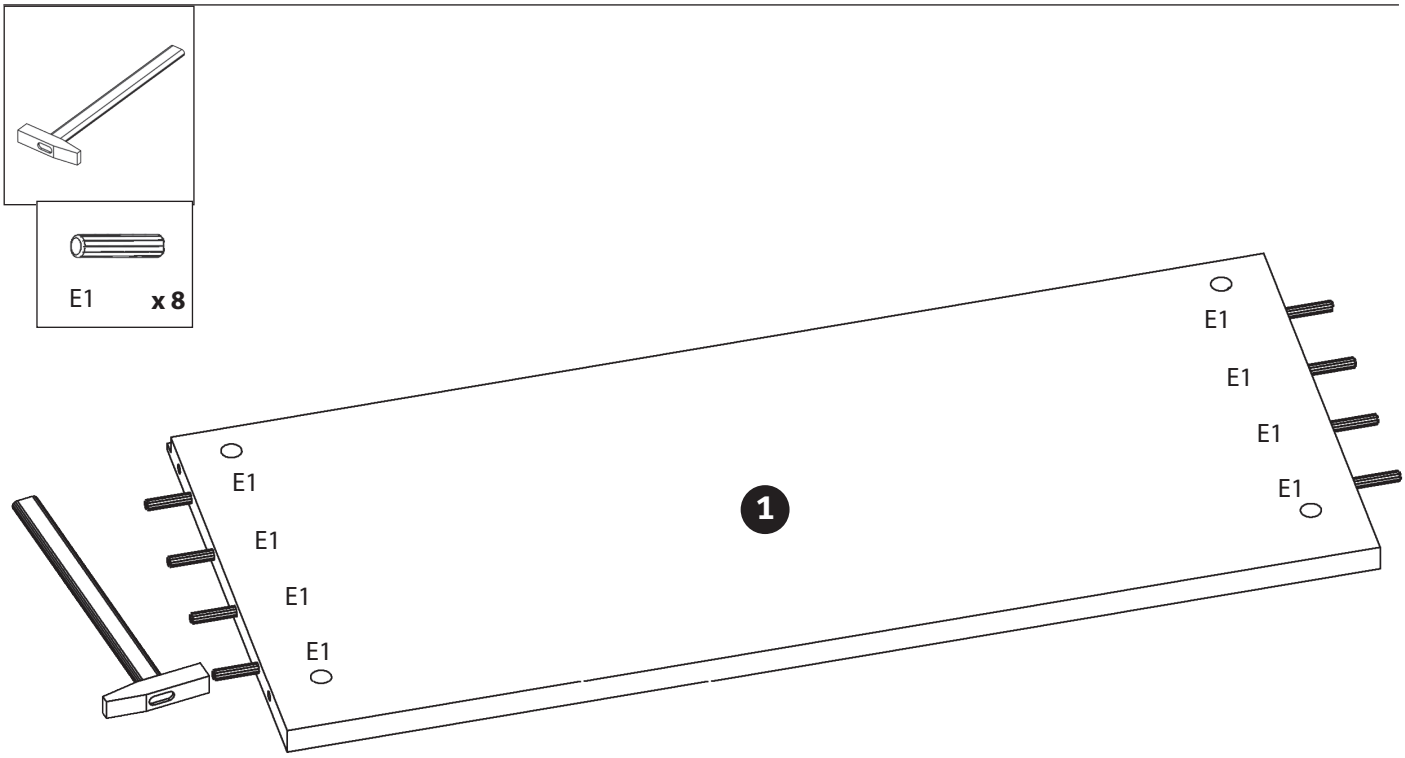

Regal breit

5

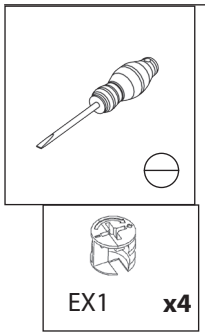

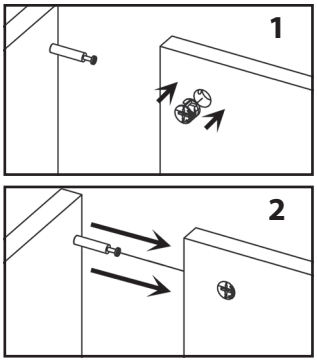

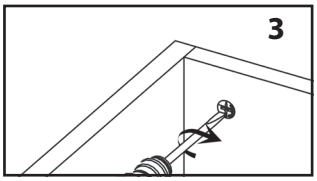

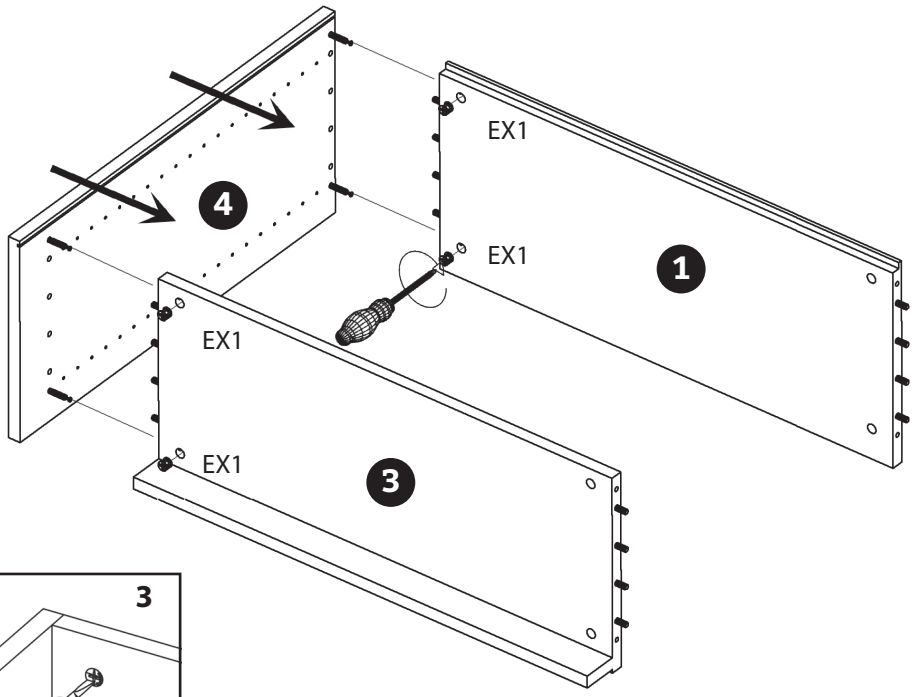

6

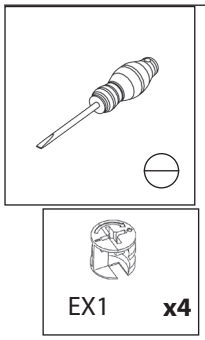

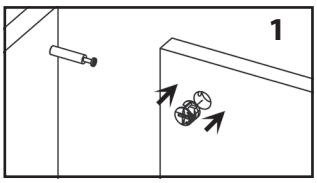

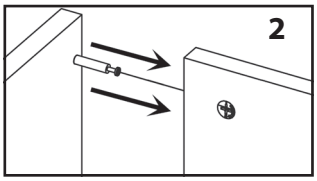

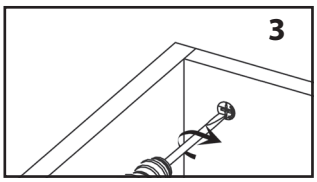

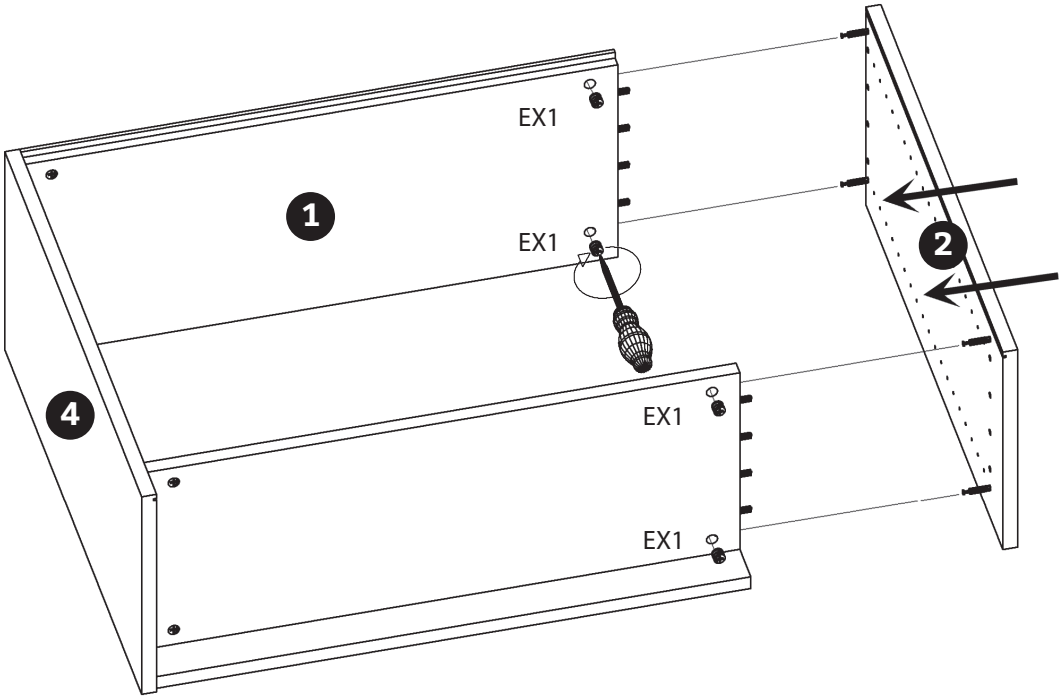

7

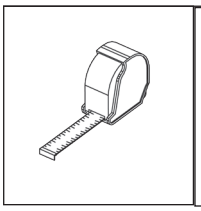

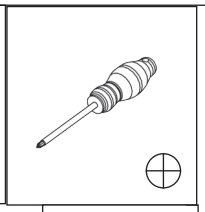

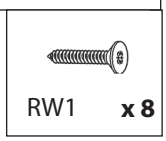
RW1
x 8

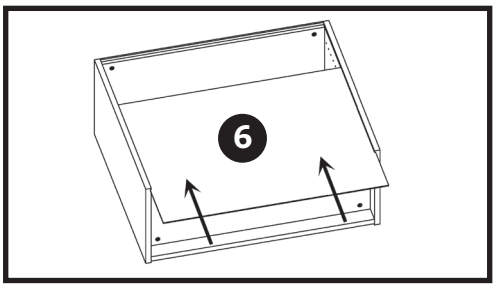
6

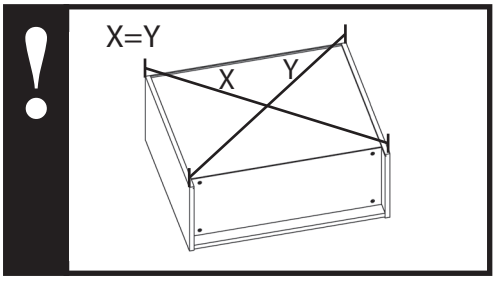
!
X=Y
X
Y

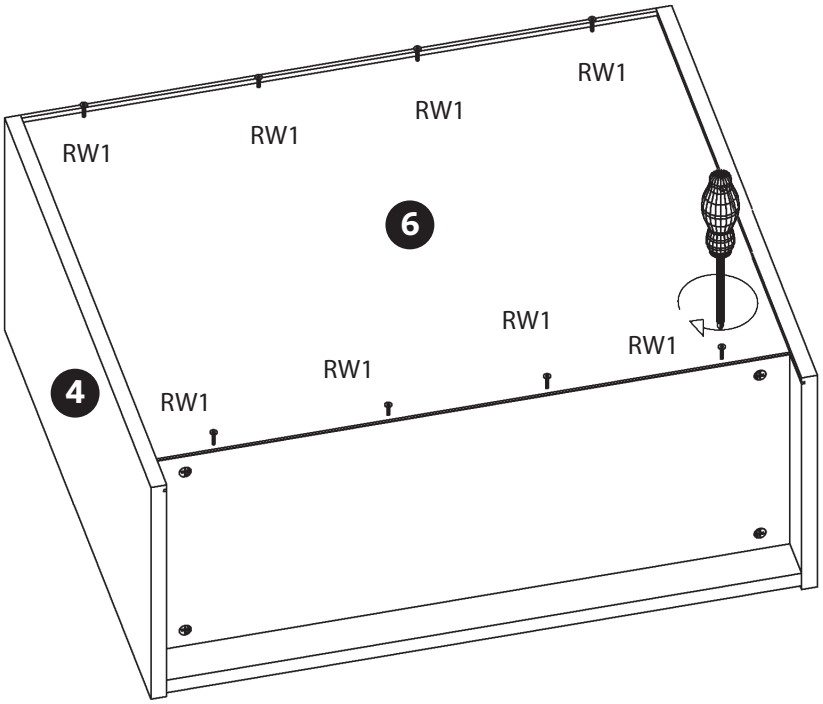
RW1
RW1
RW1
RW1
6
RW1
RW1
RW1
RW1
4

8

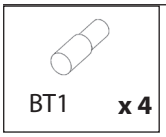
BT1
x 4

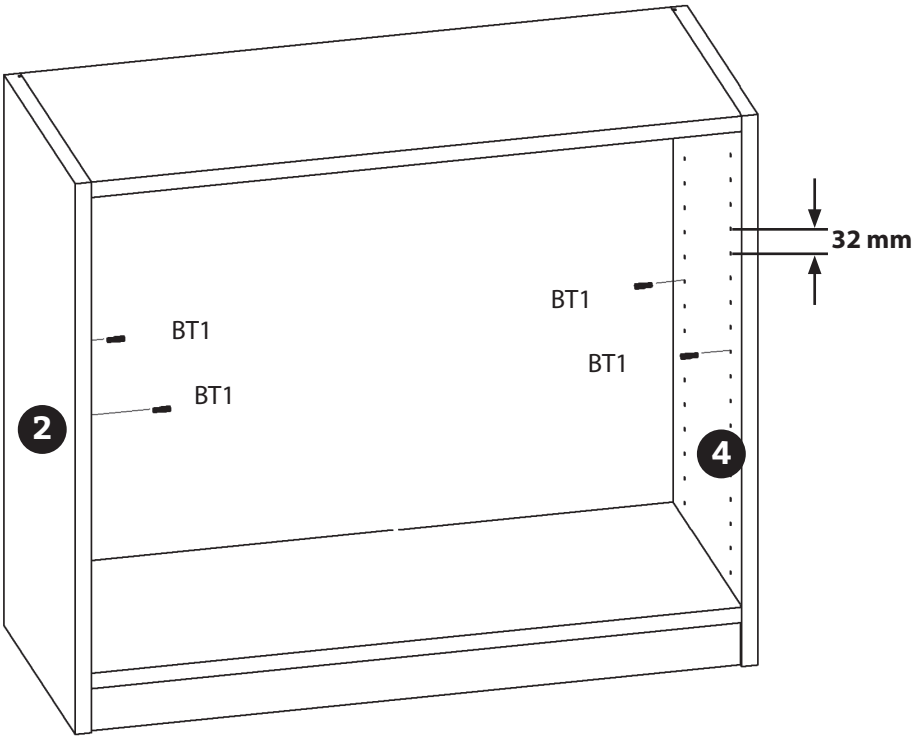
32 mm
BT1
BT1
BT1
BT1
2
4

Regal breit
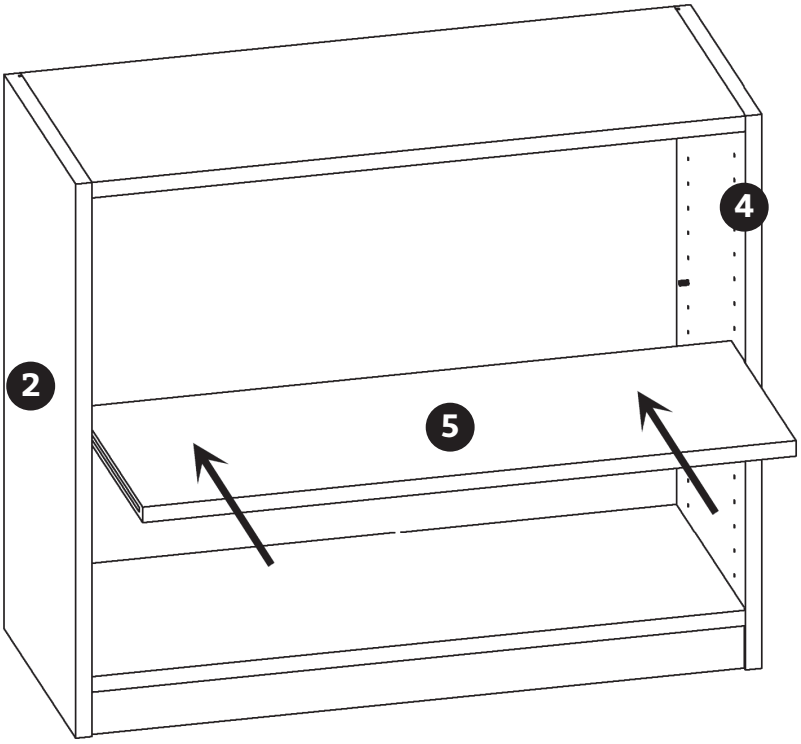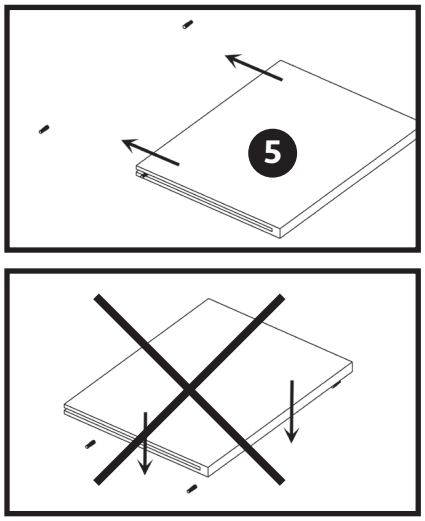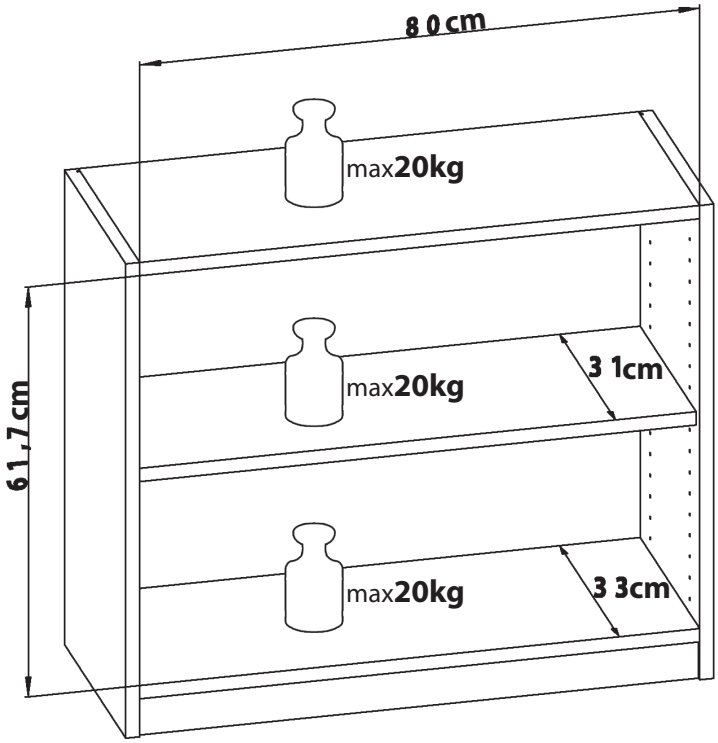
9